IMER - Mod. MILLY

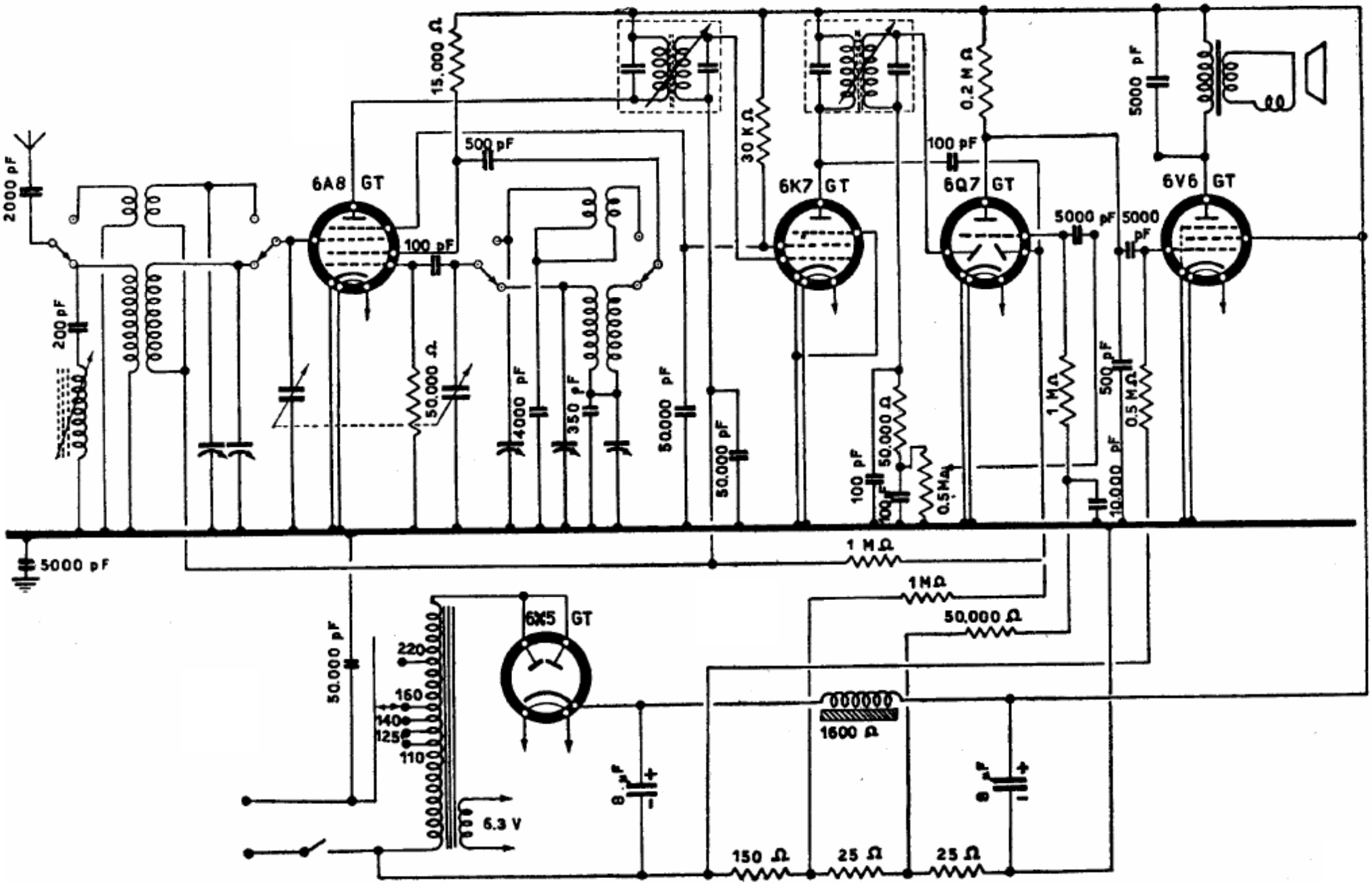

IMER RADIO - Mod. MILLY - Prima e seconda serie - Tutte le caratteristiche e le tensioni di lavoro delle valvole sono indicate nelle «Note di servizio». Media frequenza: 467 kc/s. Produzione 1945-46.